Դ - 1

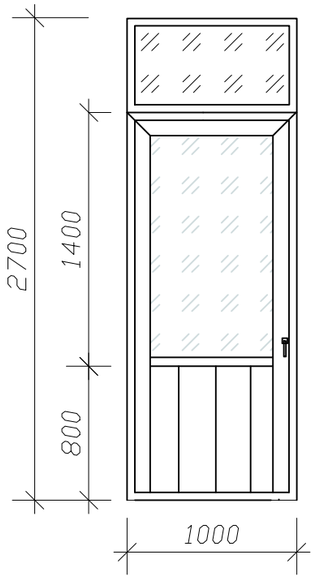

Դ - 2

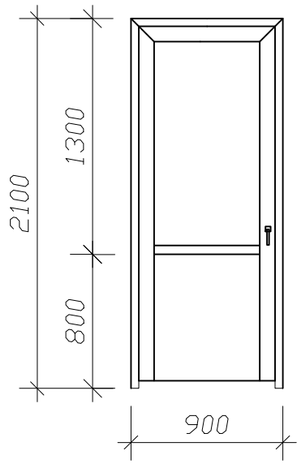

Դ - 3

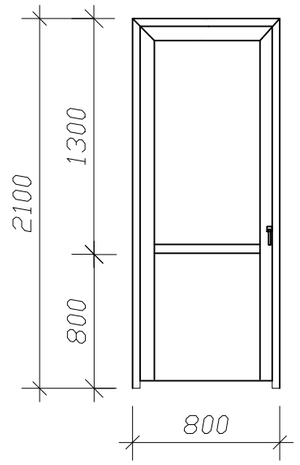

Դ - 4

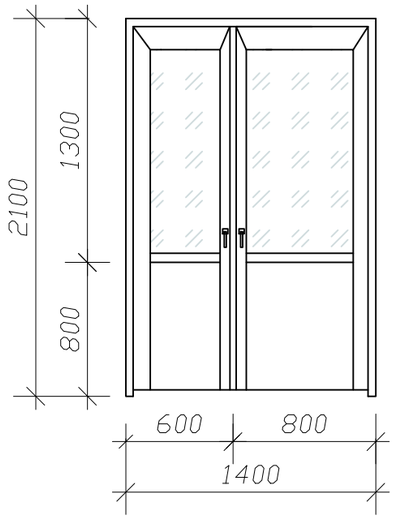

Դ - 5

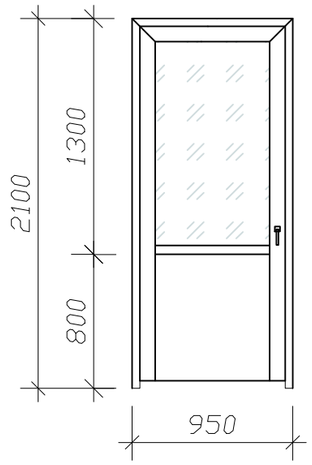

Դ -6

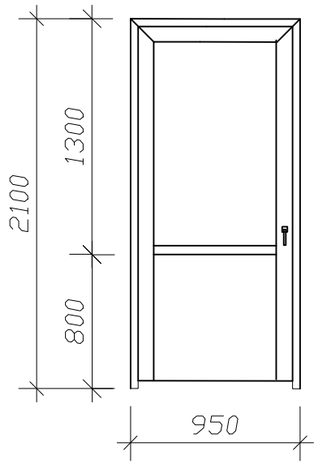

Դ - 7

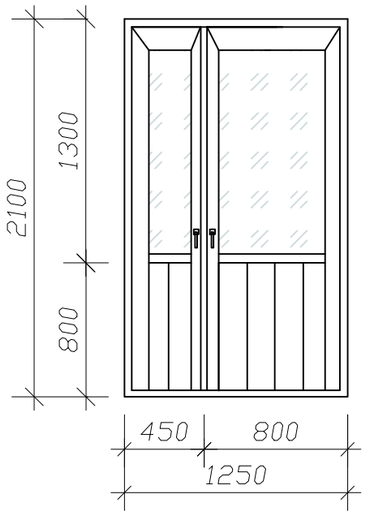

Դ - 8

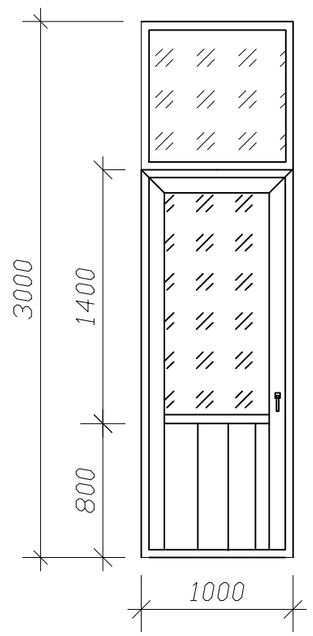

Դ - 9

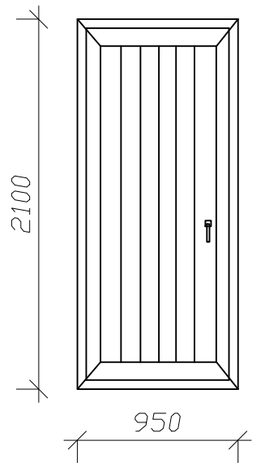

Դ - 10

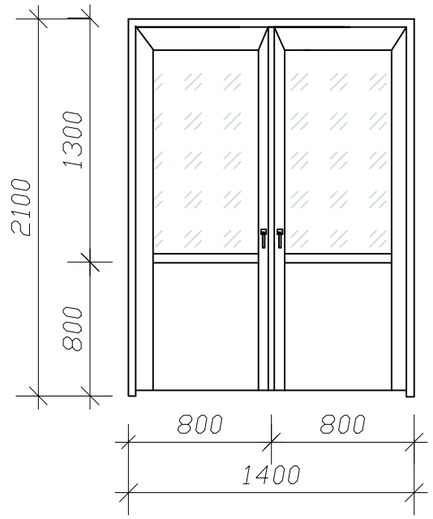

Դ - 11

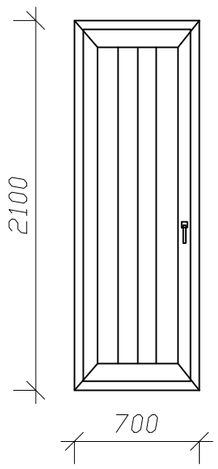

ՏԱՆԻՔԻ ՄՏՈՑ

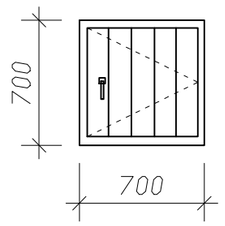

1. ԴՌՆԵՐԻ ԱՐԳԵԼԱԿԻՉՆԵՐ - 43 հատ

ԾԱՆՈԹՈՒԹՅՈՒՆ

ԴՌՆԵՐԻ ԵՎ ՊԱՏՈՒՀԱՆՆԵՐԻ ՉԱՓԵՐԸ ԼՐԱՑՈՒՑԻՉ ՃՇՏԵԼ ՏԵՂՈՒՄ:

ՏՆՕՐԵՆ	Մ.ՀՈՒՄՆՅԱՆ		<<TTV-01>> ԱԶԱՏԱՄՈՒՏ ԳՅՈՒՂԻ ՄԱՆԿԱՊԱՐՏԵԶԻ ՄԵԿ ՄԱՄՆԱՇԵՆՔԻ ՎԵՐԱԿԱՌՈՒՑՈՒՄ			
ՆԳՃ	Ն.ՄՏԵՓԱՆՅԱՆ					
ՆԱԽԱԳԾԵՑ	Ն.ՆՇԱՆՅԱՆ		ՃԱՐՏԱՐԱՊԵՏԱՇԻՆԱՐԱՐԱԿԱՆ ՄԱՍ	ՓՈՒԼ	ԹԵՐԹ	ԹԵՐԹԵՐ
ՍՏՈՒԳԵՑ	Ն.ՄՏԵՓԱՆՅԱՆ			ԱՆ	ՃՇ - 32	69
			ԴՌՆԵՐԻ ՄԱՄՆԱԳԻՐ	«ՄԱՌԱ ԵՎ ԴՌՍՏԵՐ» ՍՊԸ		